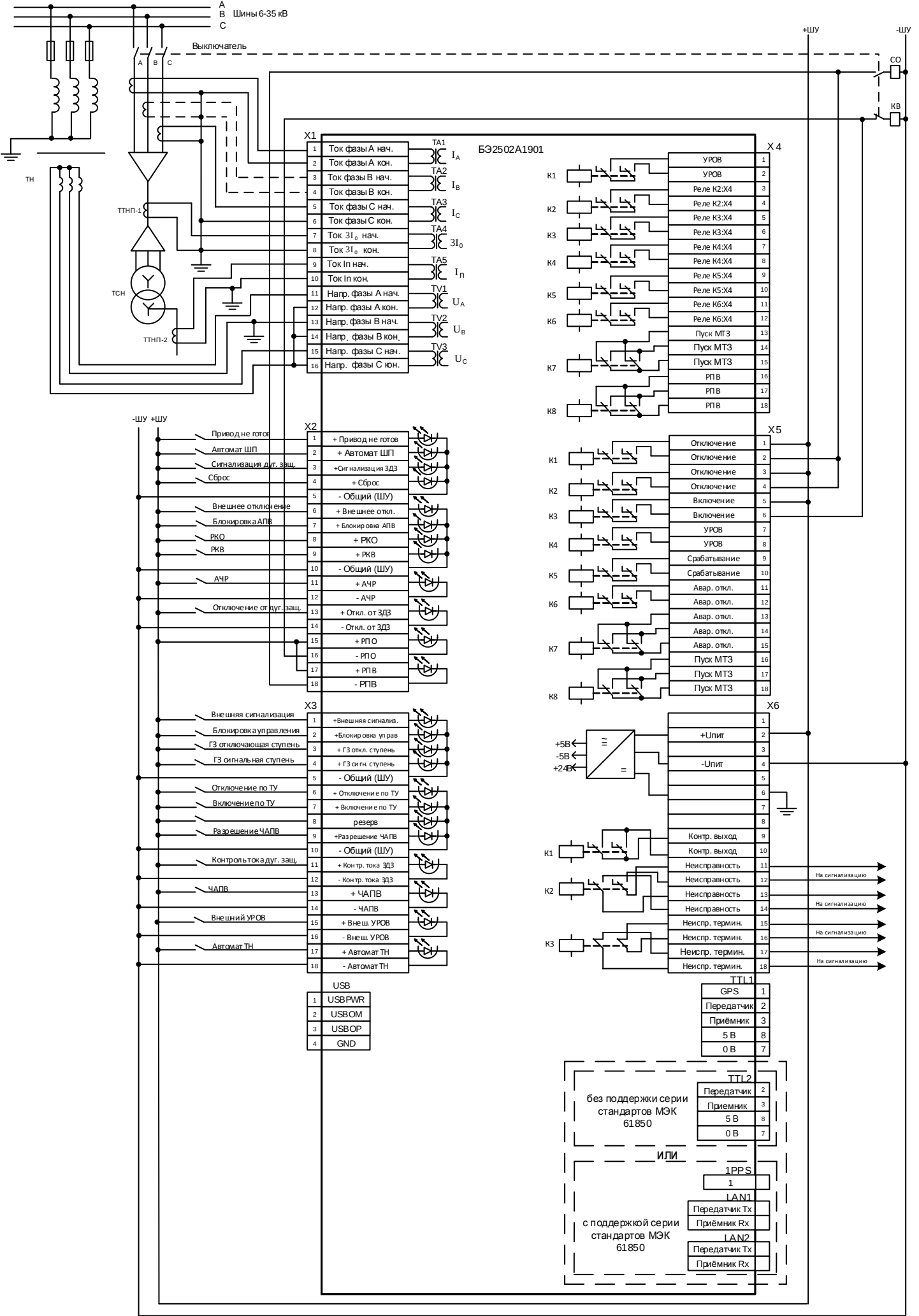
A
B
C
Шины 6-35 кВ
Выключатель
A B C
ТН
ТТНП-1
ТСН
ТТНП-2
+ШУ
-ШУ
СО
КВ
X1
БЭ2502А1901
1 Ток фазы А нач.
2 Ток фазы А кон.
3 Ток фазы В нач.
4 Ток фазы В кон.
5 Ток фазы С нач.
6 Ток фазы С кон.
7 Ток 3I0 нач.
8 Ток 3I0 кон.
9 Ток In нач.
10 Ток In кон.
11 Напр. фазы А нач.
12 Напр. фазы А кон.
13 Напр. фазы В нач.
14 Напр. фазы В кон.
15 Напр. фазы С нач.
16 Напр. фазы С кон.
TA1 IA
TA2 IB
TA3 IC
TA4 3I0
TA5 In
TV1 UA
TV2 UB
TV3 UC
X4
К1 УРОВ 1
К1 УРОВ 2
К2 Реле К2:Х4 3
К2 Реле К2:Х4 4
К3 Реле К3:Х4 5
К3 Реле К3:Х4 6
К4 Реле К4:Х4 7
К4 Реле К4:Х4 8
К5 Реле К5:Х4 9
К5 Реле К5:Х4 10
К6 Реле К6:Х4 11
К6 Реле К6:Х4 12
К7 Пуск МТЗ 13
К7 Пуск МТЗ 14
К7 Пуск МТЗ 15
К8 РПВ 16
К8 РПВ 17
К8 РПВ 18
X2
Привод не готов — 1 + Привод не готов
Автомат ШП — 2 + Автомат ШП
Сигнализация дуг. защ. — 3 +Сигнализация ЗДЗ
Сброс — 4 + Сброс
5 - Общий (ШУ)
Внешнее отключение — 6 + Внешнее откл.
Блокировка АПВ — 7 + Блокировка АПВ
РКО — 8 + РКО
РКВ — 9 + РКВ
10 - Общий (ШУ)
АЧР — 11 + АЧР
12 - АЧР
Отключение от дуг. защ. — 13 + Откл. от ЗДЗ
14 - Откл. от ЗДЗ
15 + РПО
16 - РПО
17 + РПВ
18 - РПВ
X5
К1 Отключение 1
К1 Отключение 2
К2 Отключение 3
К2 Отключение 4
К3 Включение 5
К3 Включение 6
К4 УРОВ 7
К4 УРОВ 8
К5 Срабатывание 9
К5 Срабатывание 10
К6 Авар. откл. 11
К6 Авар. откл. 12
К7 Авар. откл. 13
К7 Авар. откл. 14
К8 Авар. откл. 15
К8 Пуск МТЗ 16
Пуск МТЗ 17
Пуск МТЗ 18
X3
Внешняя сигнализация — 1 +Внешняя сигнализ.
Блокировка управления — 2 +Блокировка управ
ГЗ отключающая ступень — 3 + ГЗ откл. ступень
ГЗ сигнальная ступень — 4 + ГЗ сигн. ступень
5 - Общий (ШУ)
Отключение по ТУ — 6 + Отключение по ТУ
Включение по ТУ — 7 + Включение по ТУ
8 резерв
Разрешение ЧАПВ — 9 +Разрешение ЧАПВ
10 - Общий (ШУ)
Контроль тока дуг. защ. — 11 + Контр. тока ЗДЗ
12 - Контр. тока ЗДЗ
ЧАПВ — 13 + ЧАПВ
14 - ЧАПВ
Внешний УРОВ — 15 + Внеш. УРОВ
16 - Внеш. УРОВ
Автомат ТН — 17 + Автомат ТН
18 - Автомат ТН
X6
+5В
-5В
+24В
1
2 +Uпит
3
4 -Uпит
5
6
7
8
К1 Контр. выход 9
К1 Контр. выход 10
К2 Неисправность 11 — На сигнализацию
К2 Неисправность 12
К2 Неисправность 13 — На сигнализацию
К2 Неисправность 14
К3 Неиспр. термин. 15 — На сигнализацию
К3 Неиспр. термин. 16
К3 Неиспр. термин. 17 — На сигнализацию
К3 Неиспр. термин. 18
USB
1 USB PWR
2 USB OM
3 USB OP
4 GND
TTL1
GPS 1
Передатчик 2
Приёмник 3
5 В 8
0 В 7
без поддержки серии стандартов МЭК 61850
TTL2
Передатчик 2
Приемник 3
5 В 8
0 В 7
ИЛИ
с поддержкой серии стандартов МЭК 61850
1PPS
1
LAN1
Передатчик Tx
Приёмник Rx
LAN2
Передатчик Tx
Приёмник Rx